Bild I

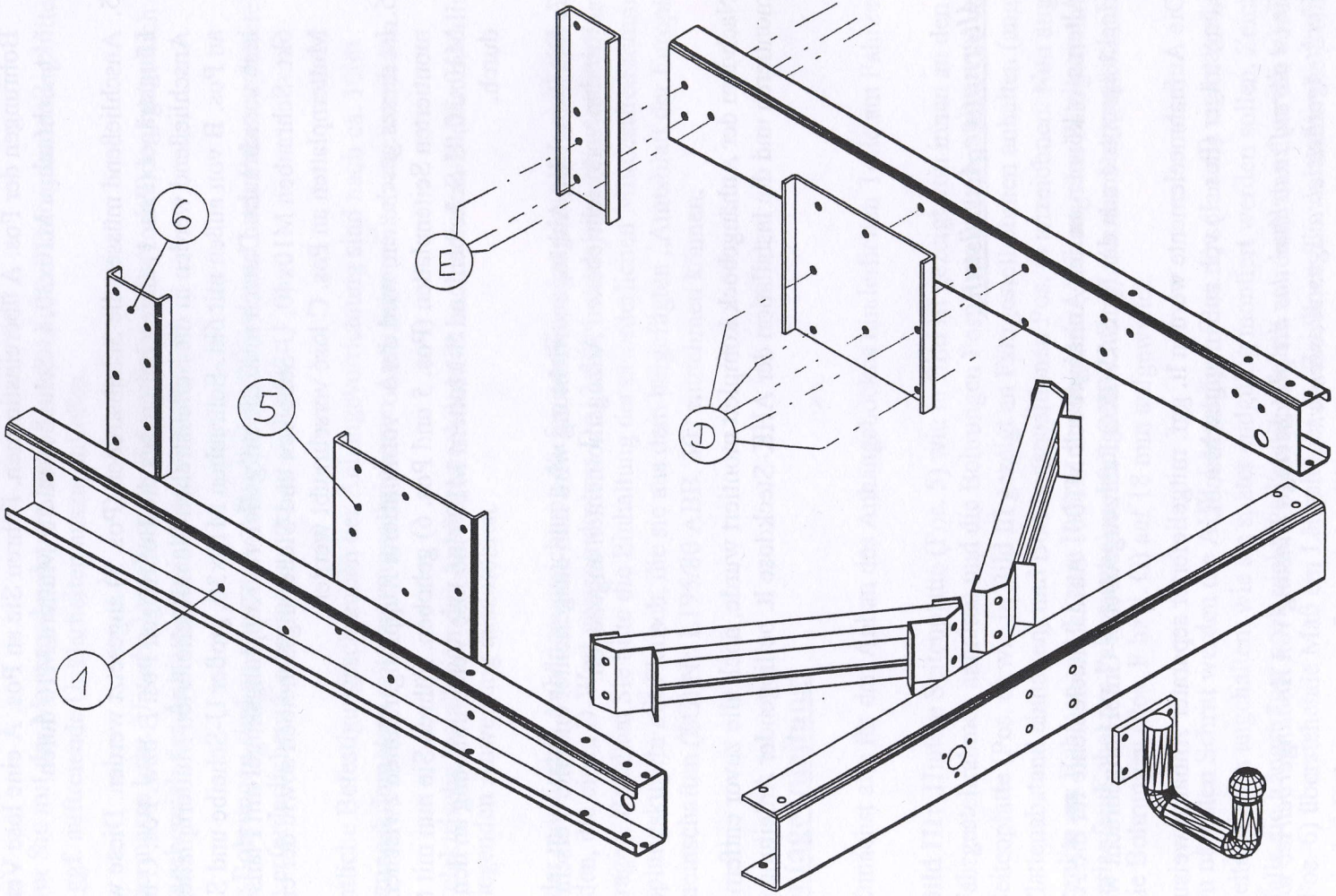

Bild I

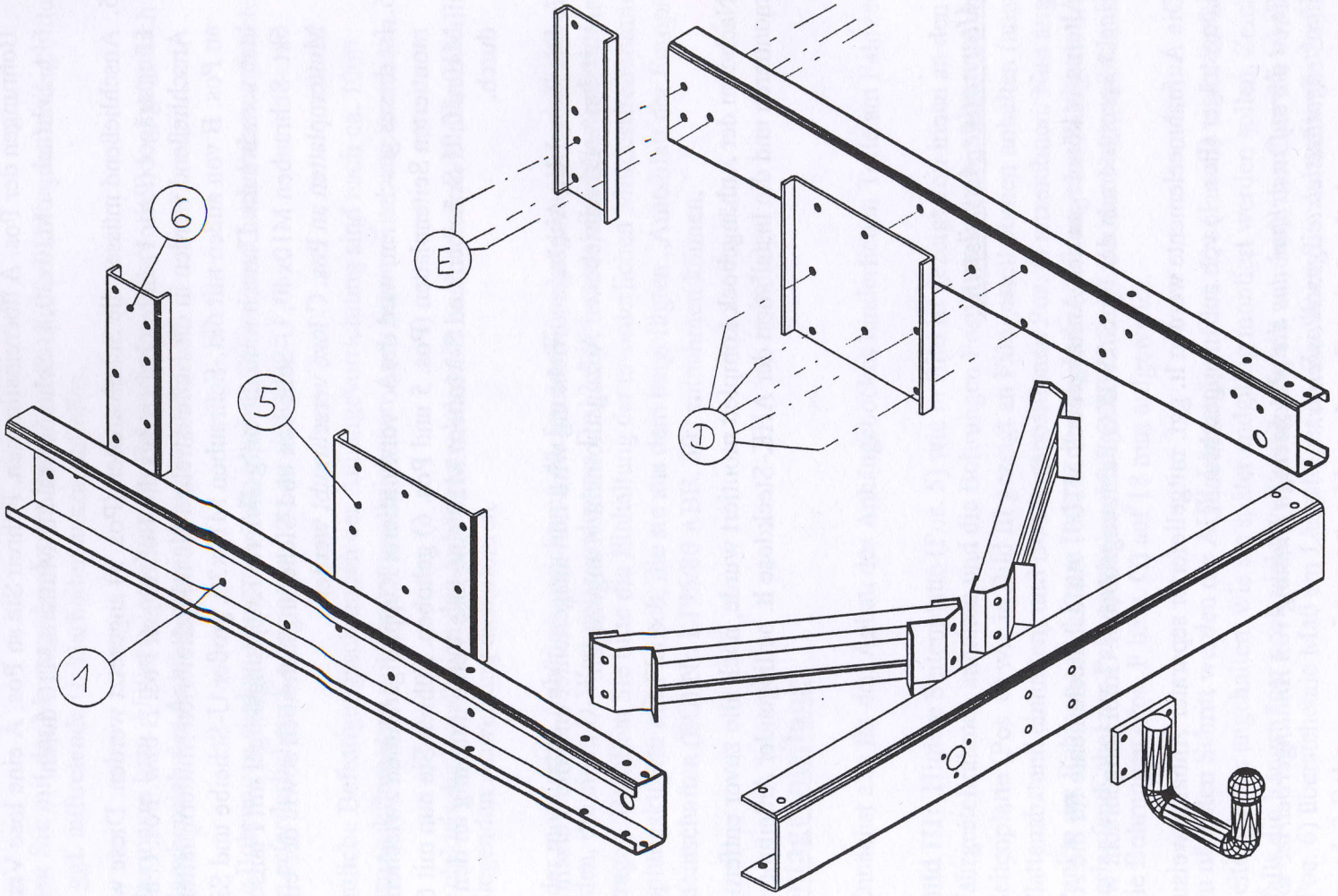

Bild II

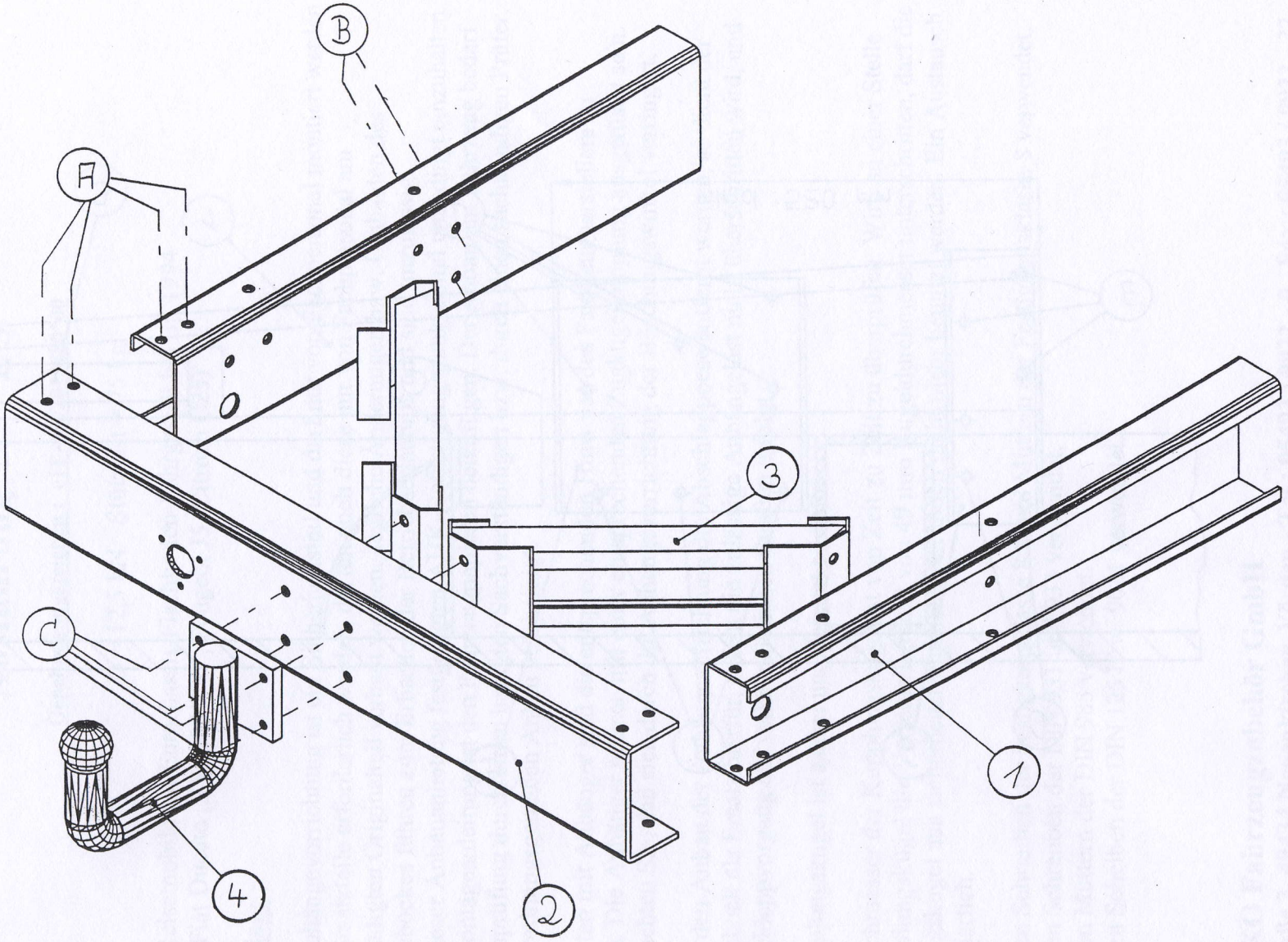
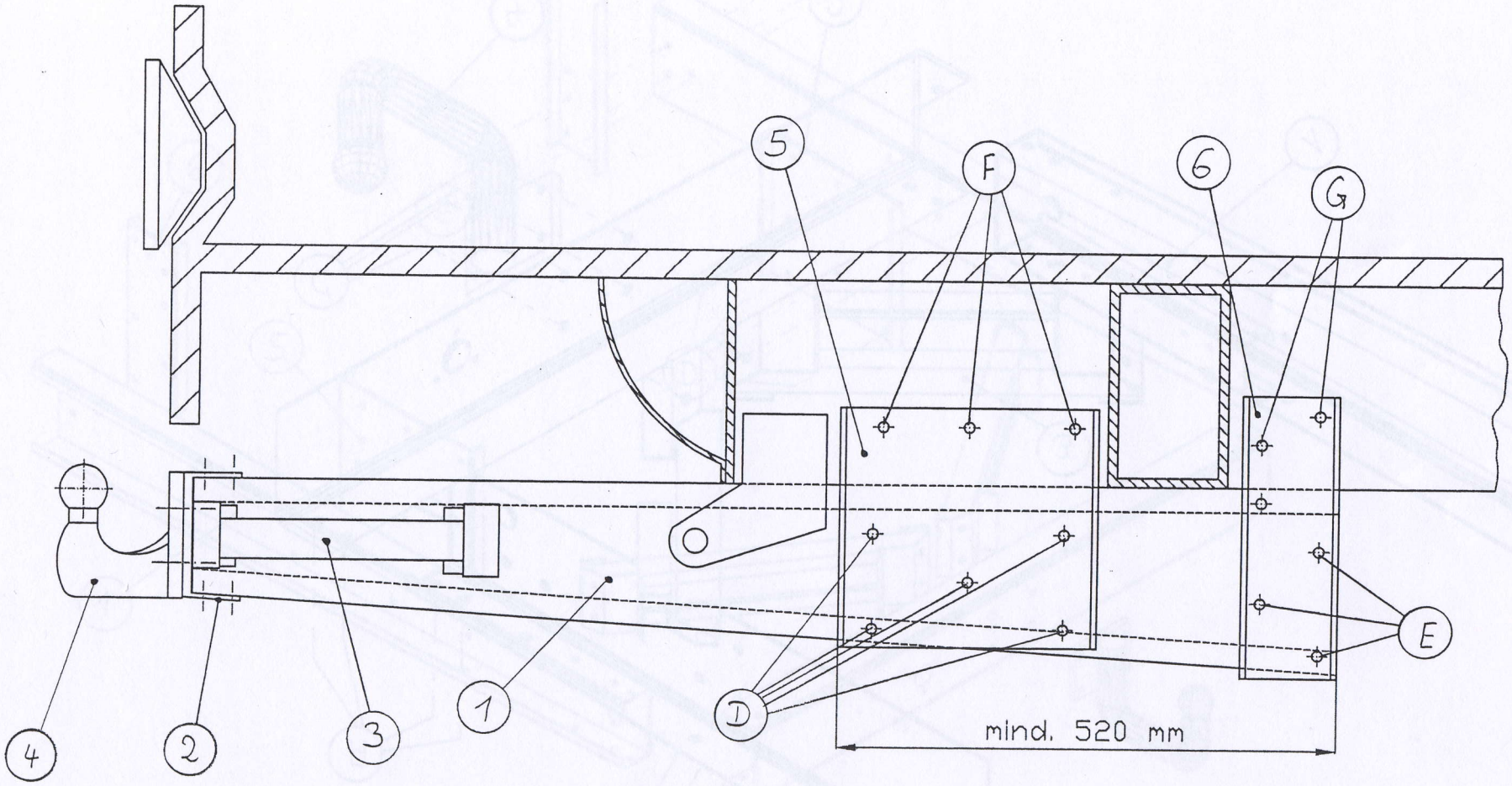
Bild III