Anlassen — Aufladung — Glühkerzenvorglühvorrichtung und entsprechende Anzeige — Dieselkraftstoffiltervorwärmung — Anzeige des Vorhandenseins von Wasser im Dieselkraftstoffilter — zu niedriger Motoröldruck — Fühler links und rechts für übermäßigen Bremsbelagverschleiß an den Vorderbremsen — Anzeige Handbremse eingelegt — Motorabschaltelektroventil — Vorrichtung Luftfilter verschmutzt (siehe Legende auf Seite 27).

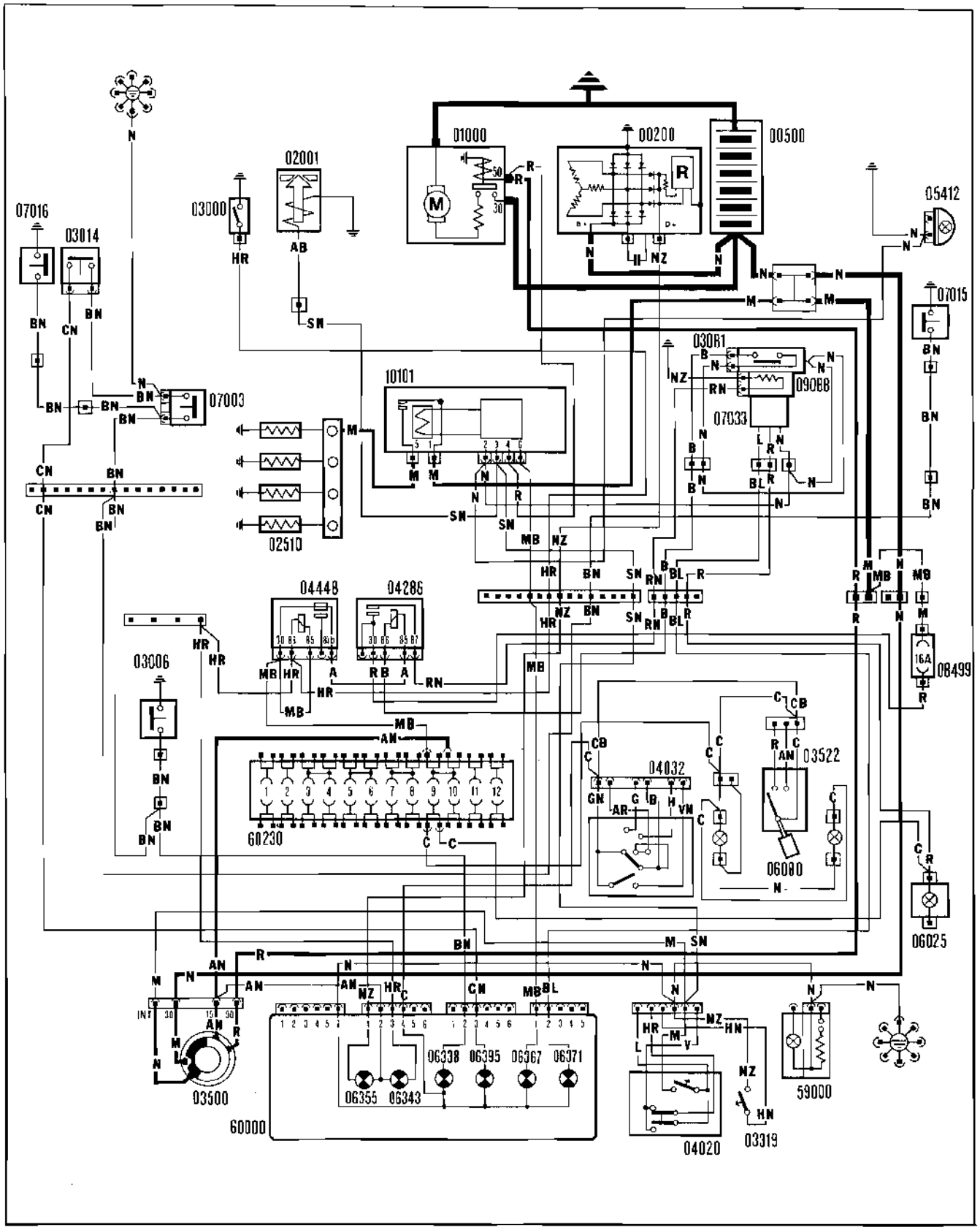

55.

Richtungsblinker — Warnblinkanlage — Fahrzeugbremsleuchten — Hupe (siehe Legende auf Seite 27).

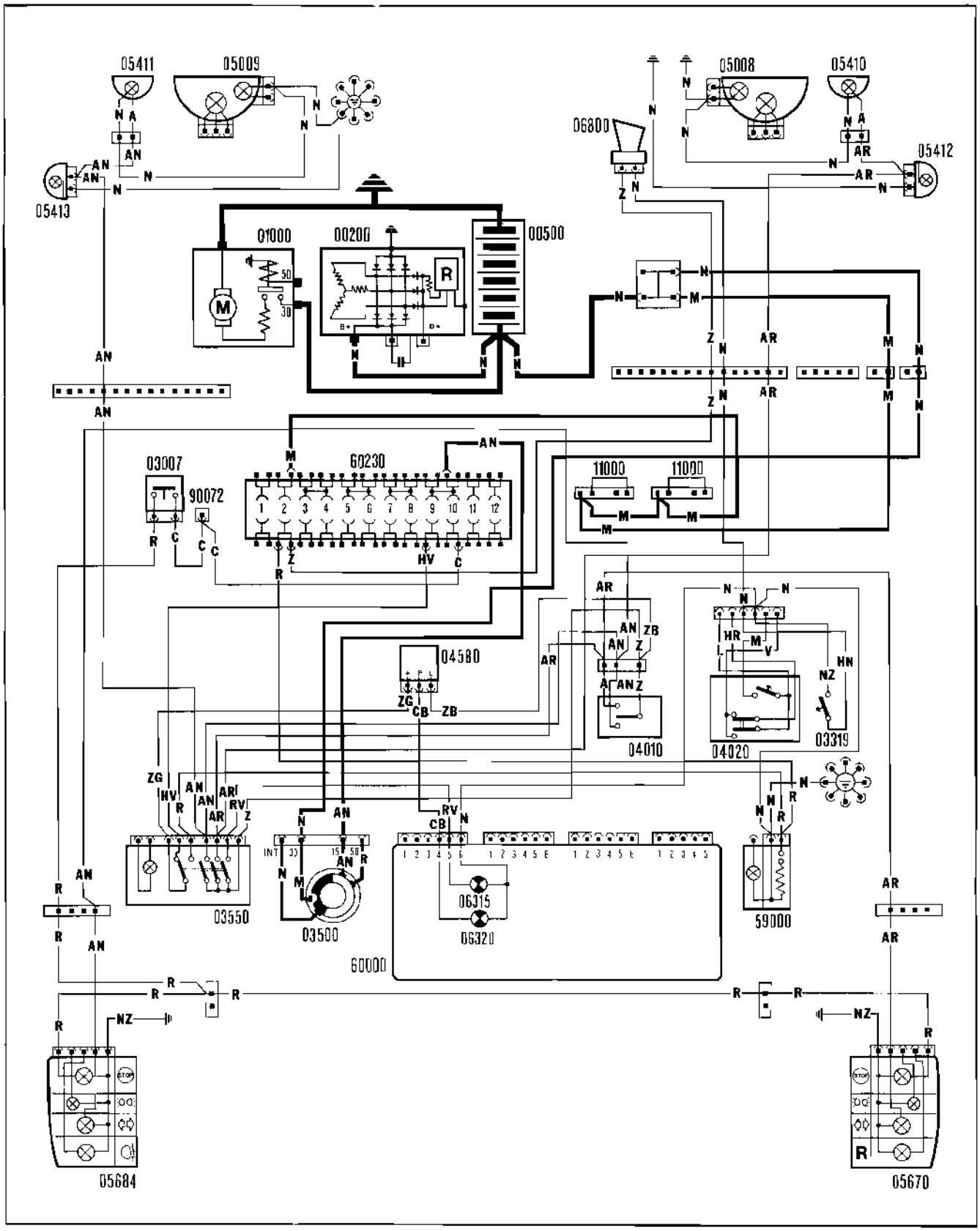

Standlicht und entsprechende Anzeige — Kennzeichenbeleuchtung — Tankanzeige und Reservewarnleuchte — Beleuchtung der Schalterpiktogramme (siehe Legende auf Seite 27).

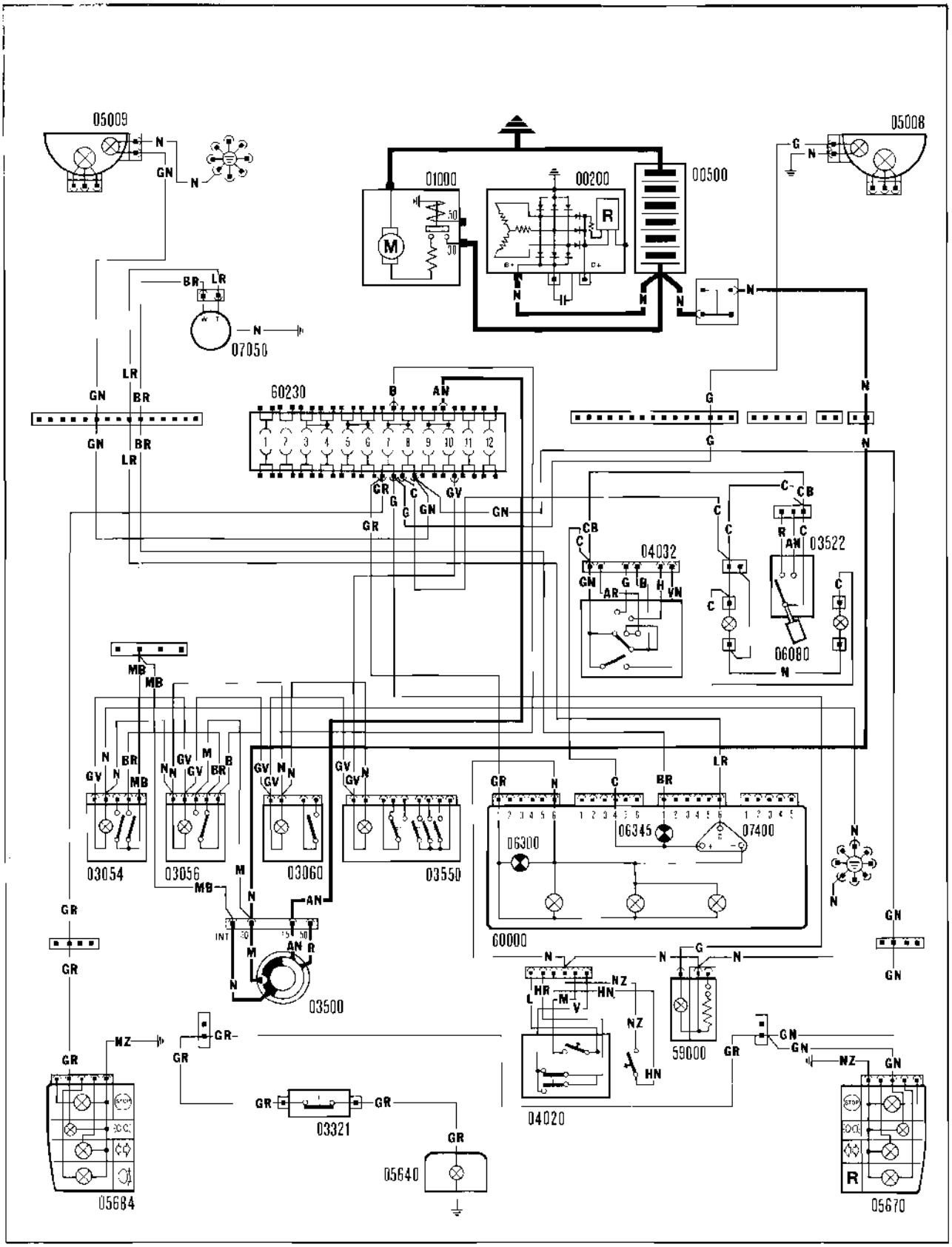

55.

Fernlicht — Abblendlicht und entsprechende Anzeige — Rückfahrscheinwerfe — Nebelschlußleuchte und entspechende Anzeige — Lichthupe (siehe Legende auf Seite 27).

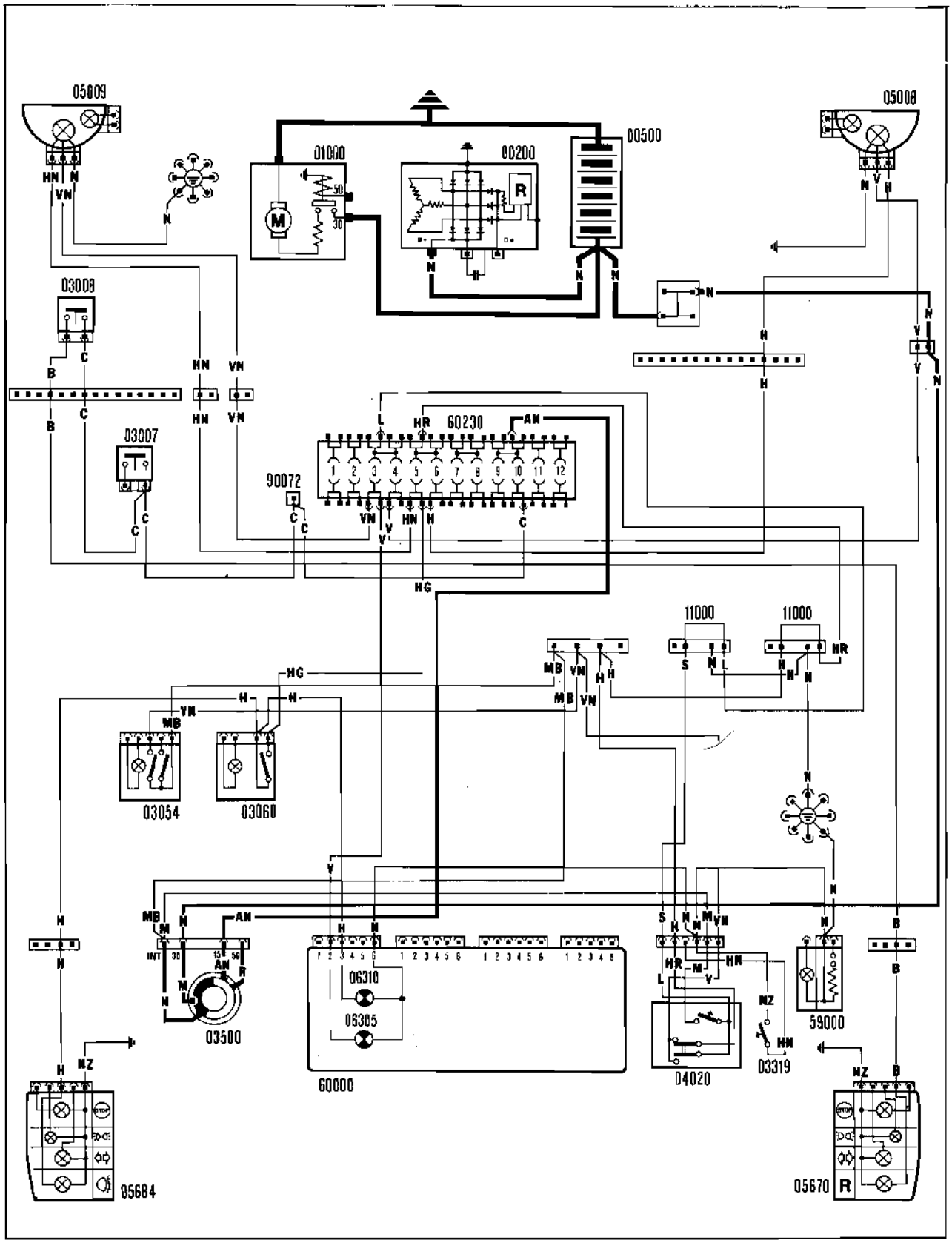

Motorkühlflüssigkeitsthermometer und Temperaturwarnleuchte — Motorkühler — Frontscheibenwischer — Frontscheibenwaschelektropumpe
(siehe Legende auf Seite 27).

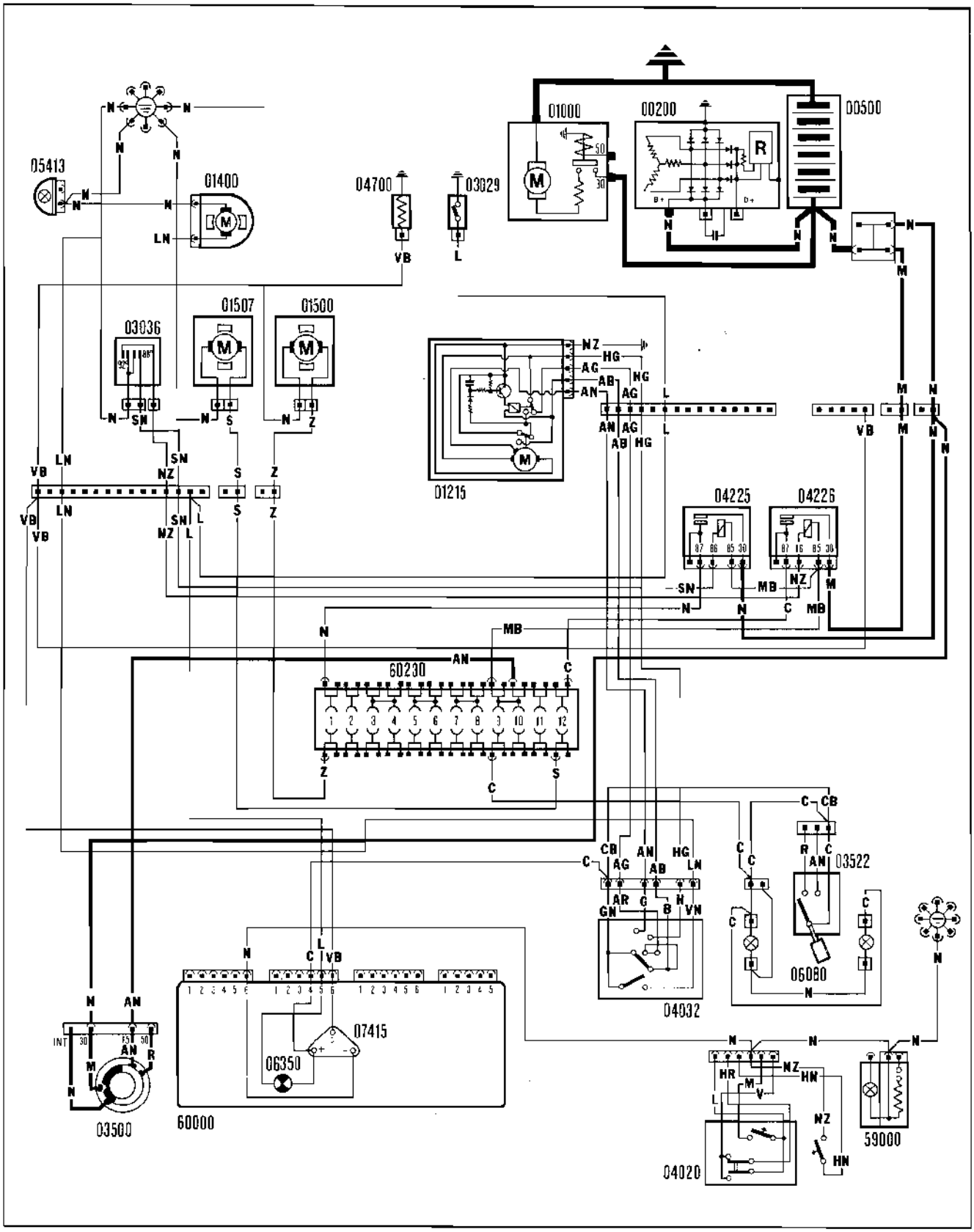

55.

Fahrzeuginnenbeleuchtung — Beleuchtung der Heizungssteuerungen — Fahrzeuginnenlüftung — Zigarettenanzünder — Vorbereitung für Autoradio (siehe Legende auf Seite 27).

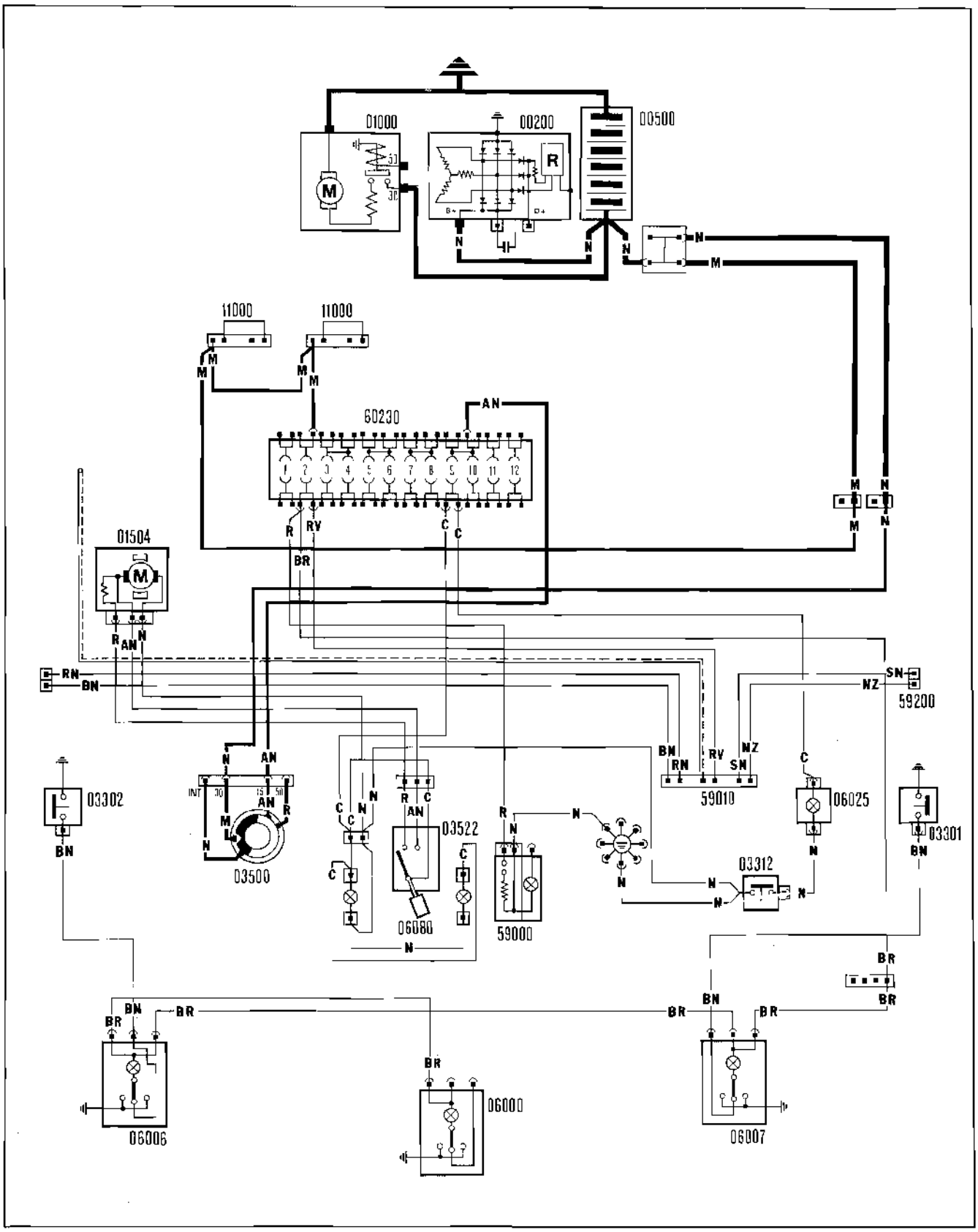

Anlassen — Aufladung — Dieselkraftstoffiltervorwärmung — Anzeige für das Vorhandensein von Wasser im Dieselkraftstoffilter — zu niedriger Motoröldruck — Fühler links und rechts für übermäßigen Bremsbelagverschleiß an den Vorderradbremsen — Anzeige Handbremse eingelegt — Vorrichtung Luftfilter verstopft — Motorkühlflüssigkeitsthermometer und Temperaturwarnleuchte (siehe Legende auf Seite 27).

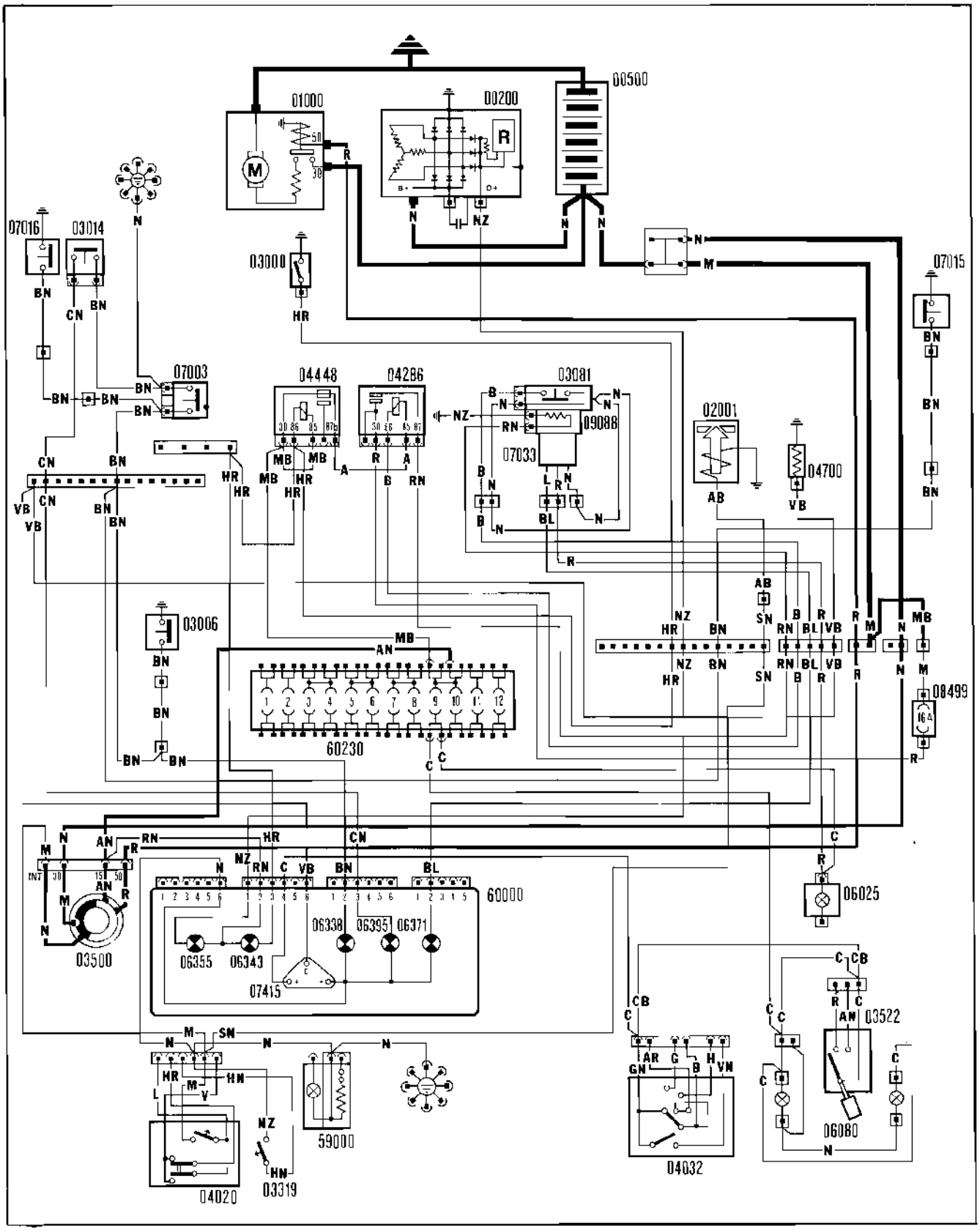

55.

Richtungsblinker — Warnblinkanlage — Fahrzeugbremsleuchten — Hupe (siehe Legende auf Seite 27).

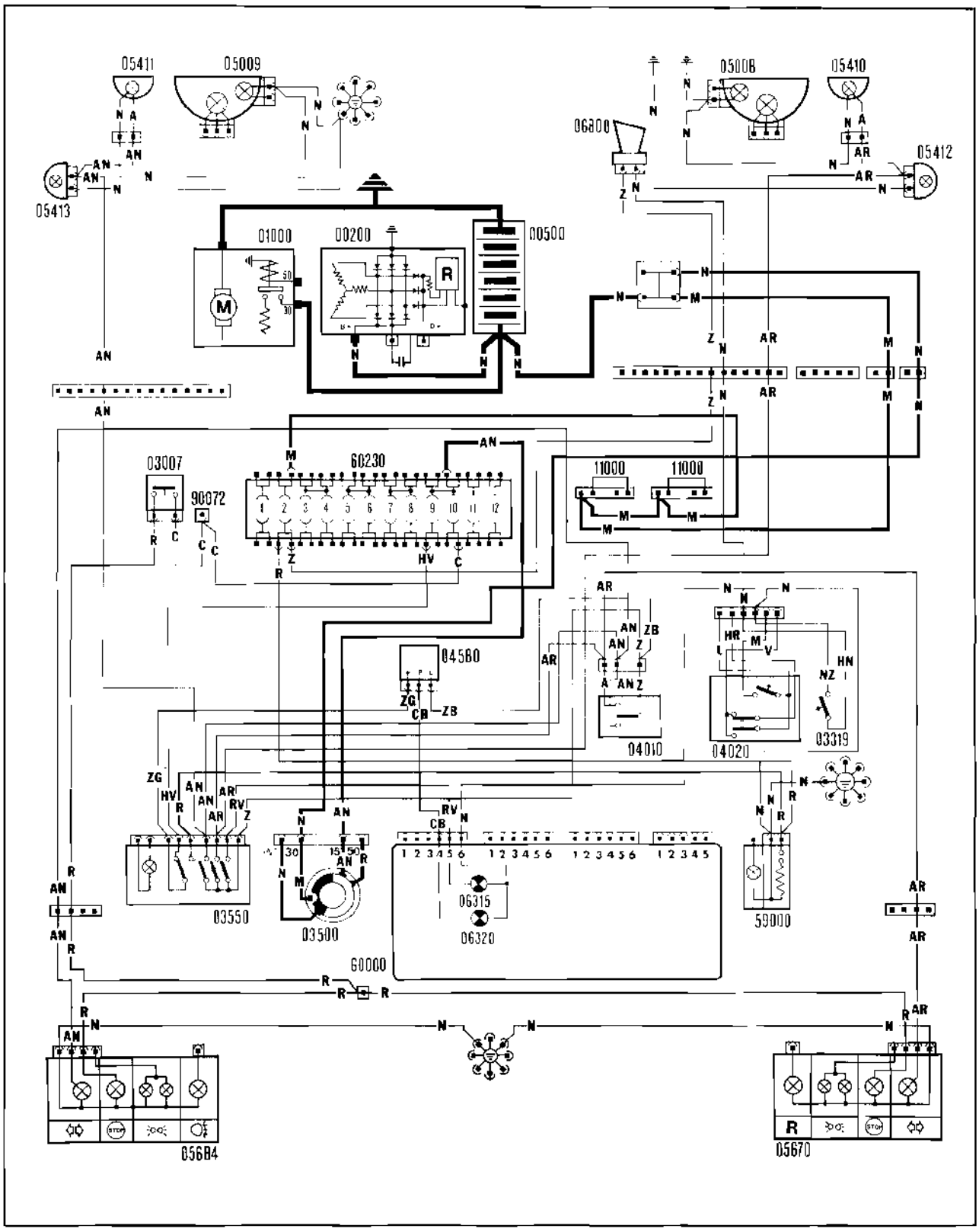

Fernlicht — Abblendlicht und entsprechende Anzeige — Rückfahrscheinwerfer — Nebelschlußleuchte und entsprechende Anzeige — Lichthupe
(siehe Legende auf Seite 27).

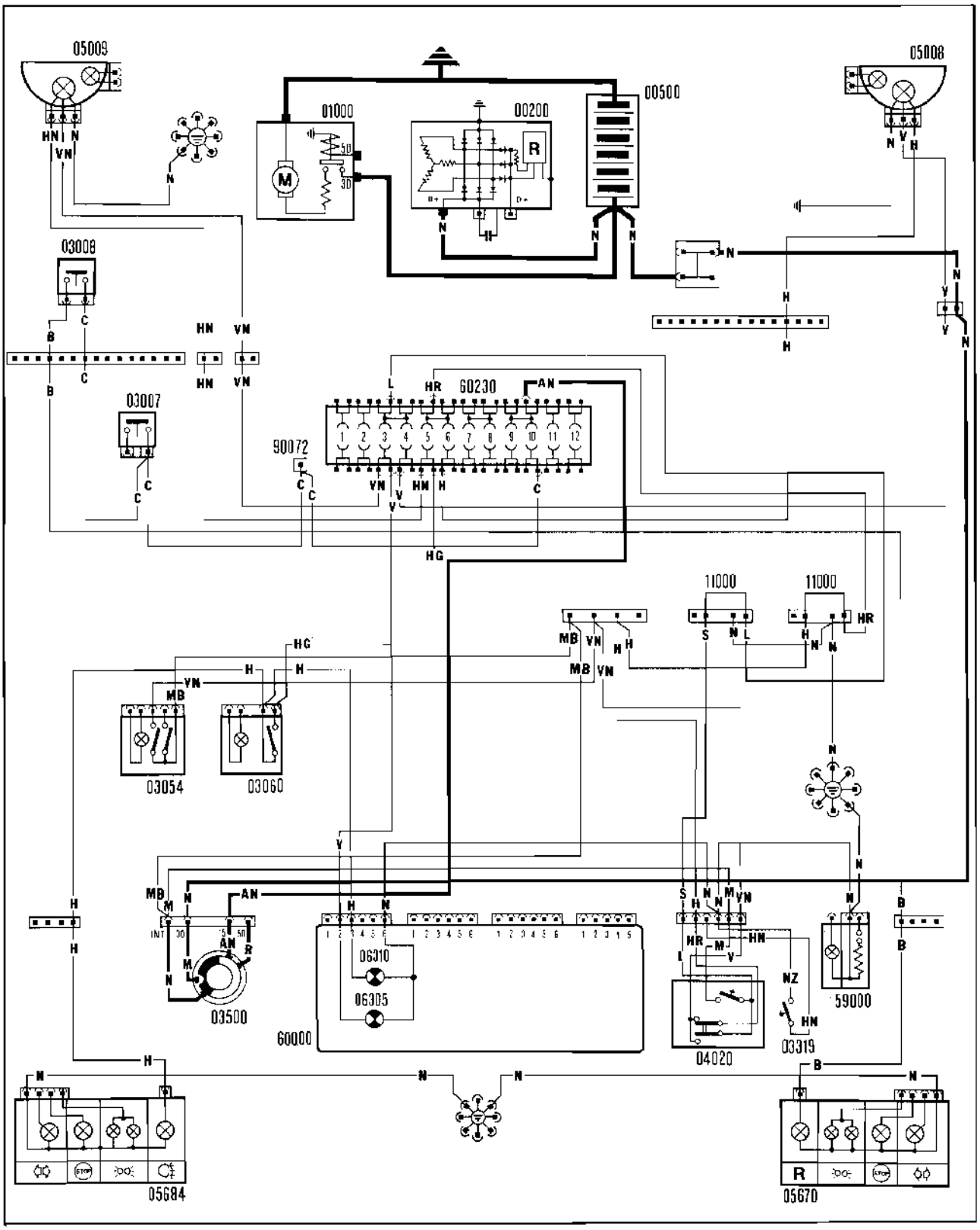

55.

Standlicht und entsprechende Anzeige — Kennzeichenbeleuchtung — Tankanzeige und Reservewarnleuchte — Beleuchtung der Schalterpiktogramme (siehe Legende auf Seite 27).

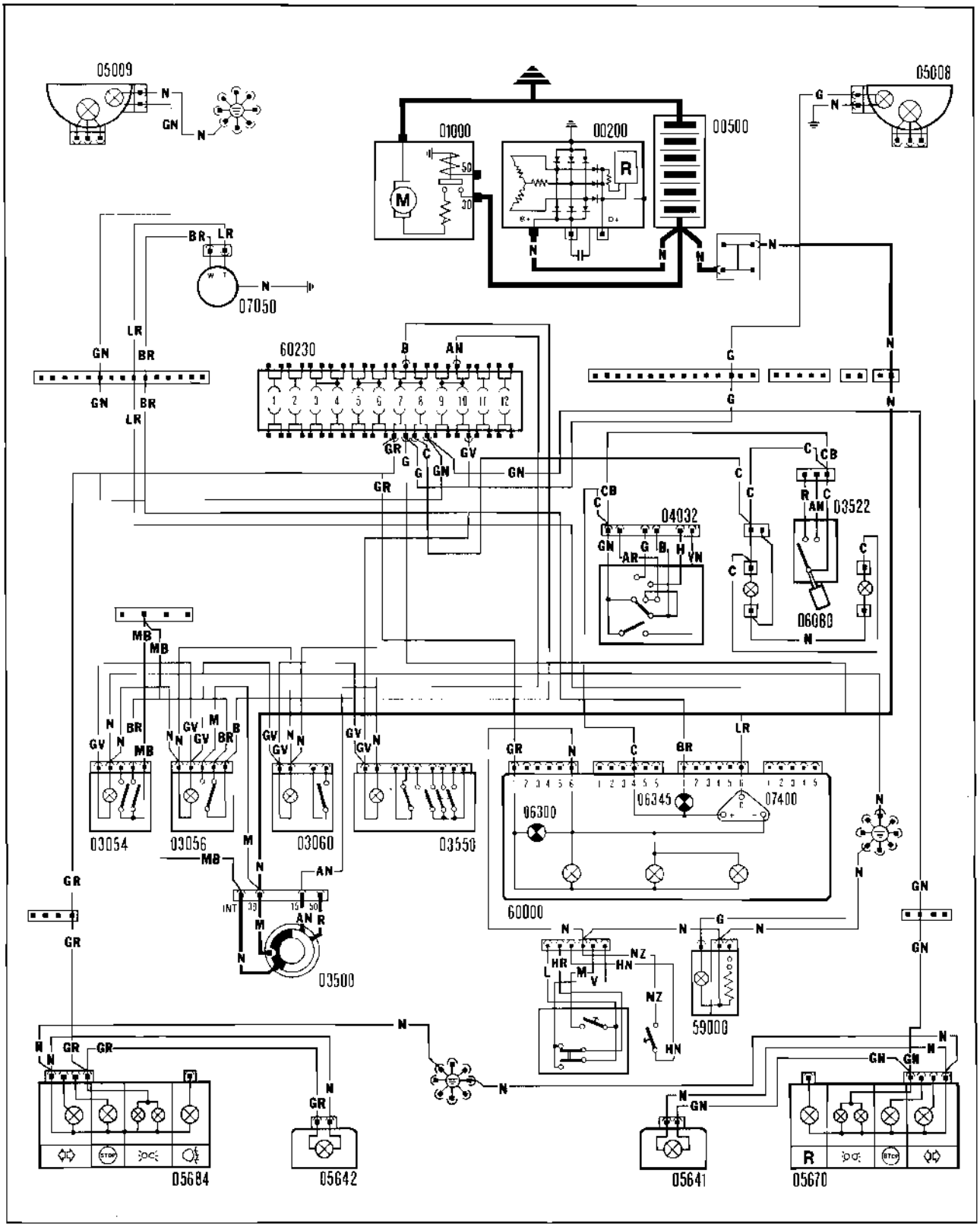

Standlicht und entsprechende Anzeige — Kennzeichenbeleuchtung — Scheinwerferwaschelektropumpe — Scheinwerferwischer — Beleuchtung der Schalterpiktogramme (siehe Legende auf Seite 27).

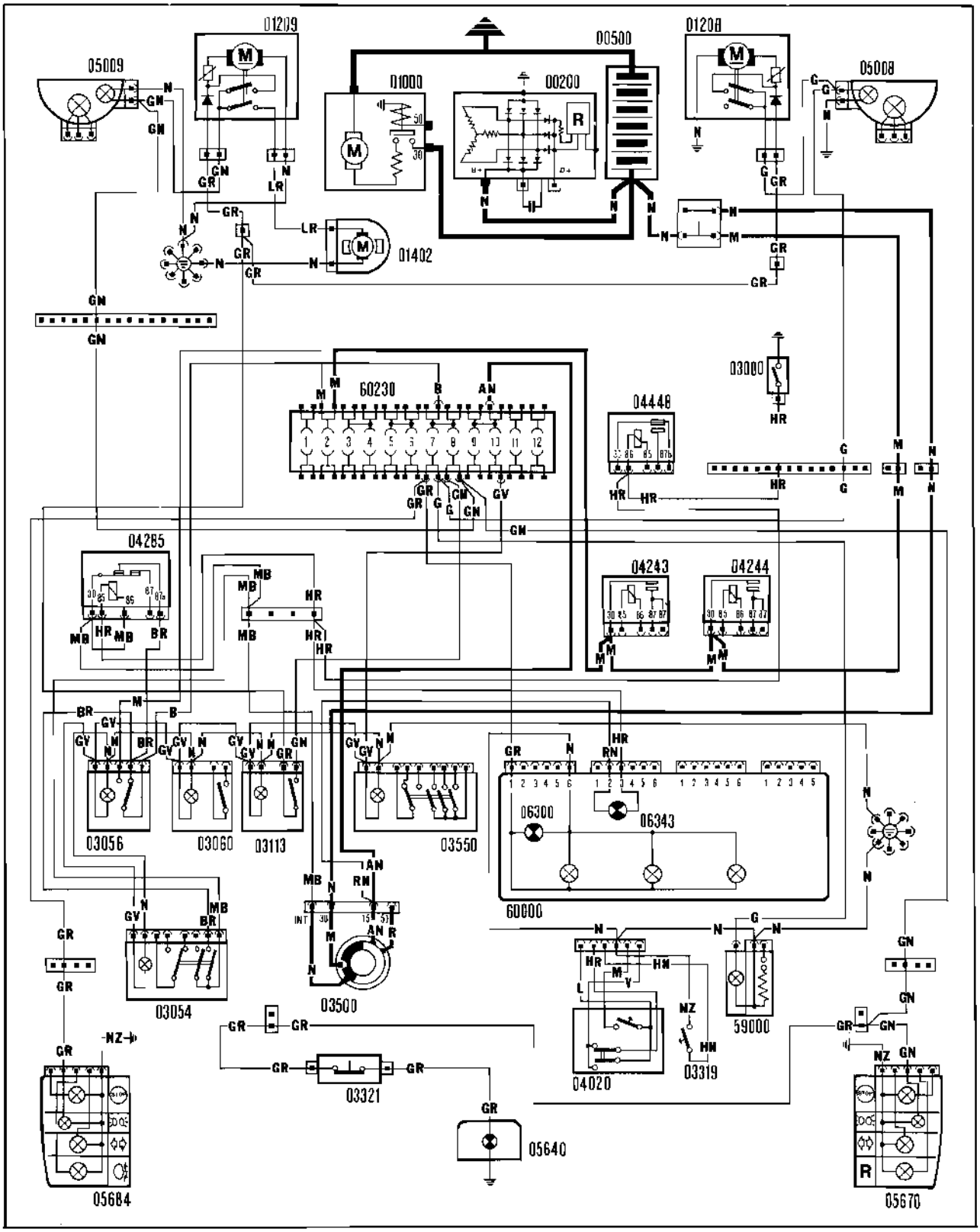

55.

Abblendlicht — Fernlicht (Halogenscheinwerfer) und entsprechende Anzeige — Nebelschlußleuchte und entsprechende Anzeige — Rückfahrscheinwerfer (siehe Legende auf Seite 27).

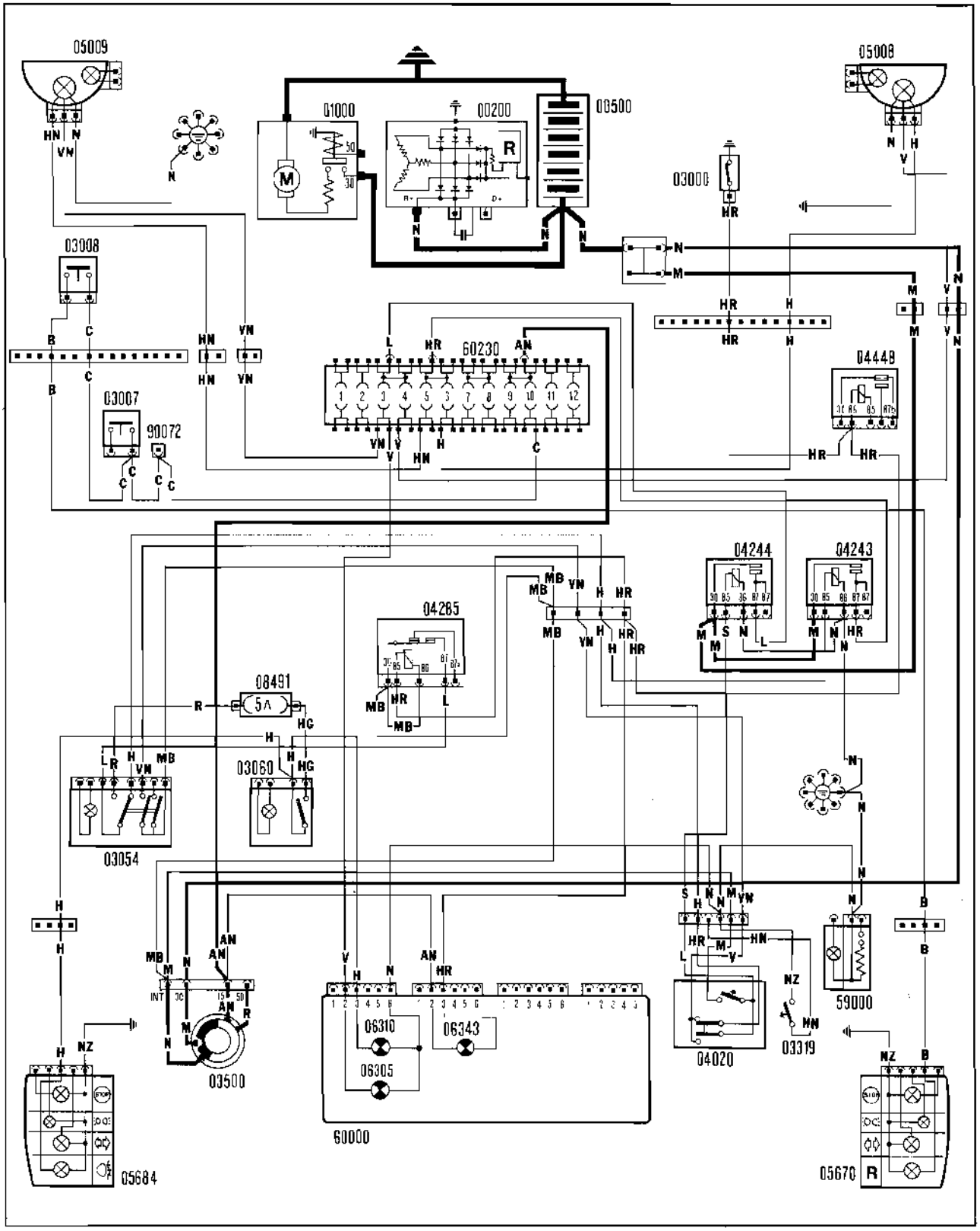

Legende der Schaltpläne

00200	Lichtmaschine mit eingebautem Regler
00500	Batterie
01000	Anlasser
01208	Scheinwerfer Wischermotor rechts
01209	Scheinwerfer Wischermotor links
01215	Frontscheibenwischermotor
01400	Frontscheibenwaschelektropumpe
01402	Scheinwerferwaschelektropumpe
01500	Elektrogebläse für Motorkühlung
01504	Elektrogebläse für Klimatisierung
01505	Zusatzheizung
01507	Zusätzliches Elektrokühlgebläse
02001	Elektromagnet an der Einspritzpumpe für Motorabschaltung
02400	Zündspule
02450	Elektronisches Zündsteuermodul
02510	Vorkammerglühkerzen
03000	Schalter Anzeige zu niedriger Motoröldruck
03006	Schalter Anzeige Handbremse eingelegt
03007	Bremslichtschalter
03008	Schalter für Rückfahrscheinwerfer
03014	Schalter Anzeige Luftfilter verstopft
03028	Thermoschalter für Kühler
03029	Thermoschalter Anzeige zu hohe Motorkühlflüssigkeitstemperatur
03036	Doppelschwellenwertthermoschalter
03051	Innenbeleuchtungsschalter
03053	Schalter für Leselampe
03054	Schalter Außenbeleuchtung
03056	Schalter Standlicht
03060	Schalter Nebelschlußleuchte
03081	P.T.C. - Thermoschalter
03113	Steuerschalter Scheinwerfer Wisch/Waschanlage
03115	Schalter Zusatzheizung
03301	Druckknopf an Tür vorne rechts zur Steuerung der Einschaltung der Innenbeleuchtung
03302	Druckknopf an Tür vorne links zur Steuerung der Einschaltung der Innenbeleuchtung
03312	Druckknopf für Handschuhfachbeleuchtung
03319	Schalter für die Steuerung der Hupe
03321	Schalter für Kennzeichenbeleuchtung an der hinteren Tür
03500	Zündschalter
03522	Schalter Elektrogebläse für Belüftung
03550	Schalter Warnblinkleuchte
04010	Blinkrelais, Fahrtrichtungsschalter
04020	Schalter für Fernlicht und abblendlicht
04032	Schalter Frontscheibenwischer und Frontscheibenwaschanlage
04225	Fernschalter Motorelektrokühlgebläse
04226	Fernschalter zusätzliches Motorelektrokühlgebläse
04243	Fernschalter Abblendlicht
04244	Fernschalter Fernlicht
04285	Fernschalter für Standlicht
04286	Fernschalter P.T.C.-Einschaltung
04448	Fernschalter P.T.C.-Abschaltung
04580	Richtungsblinker- und Warnblinkblinkgeber
04600	Zündverteiler
04700	Wassertemperaturgeber
04703	Motorkühlflüssigkeitstemperaturgeber und Schalter für Temperaturwarnleuchte
05005	Fernlicht- und Abblendlichtscheinwerfer mit Standlicht rechts
05009	Fernlicht- und Abblendlichtscheinwerfer mit Standlicht links
05410	Richtungsblinker rechts
05411	Richtungsblinker links
05412	Seitlicher Richtungsblinker rechts
05413	Seitlicher Richtungsblinker links
05640	Kennzeichenleuchte
05641	Kennzeichenleuchte rechts
05642	Kennzeichenleuchte links
05670	Rücklicht, Richtungsblinker, Bremsleuchte, Rückfahrscheinwerfer rechts
05684	Rücklicht, Richtungsblinker, Bremslicht, Nebelschlußleuchte links
06000	Zentrale Innenbeleuchtung
06006	Innenbeleuchtung links
06007	Innenbeleuchtung rechts
06012	Innenb
06013	Innenb
06025	Handsc
06026	Leselan
06080	Beleuch
06300	Standli
06305	Fernlic
06310	Anzeig
06315	Warnbl
06320	Richtu
06338	Anzeig bremse
06343	Öldruc
06345	Kraftst
06350	Motorkü
06355	Ladeko
06367	Anzeig Brennk
06395	Anzeig
06800	Hupe
07003	Fühler stand
07015	Fühler rechts
07016	Fühler links
07033	Fühler im Kra
07050	Kraftst
07060	Leerlau
07112	Diagno
07400	Tankar
07415	Motork
07461	Digital
08491	Sicheru
08499	P.T.C.-
09088	P.T.C.-
10101	Vorglü
11000	Steckb kurzsc
59000	Zigaret

ung an

g

endlicht
l Front-

se
trokühl-

inkgeber

er und
e
inwerfer

inwerfer

leuchte,

emslicht,

06012	Innenbeleuchtung rechts hinten
06013	Innenbeleuchtung links hinten
06025	Handschufachbeleuchtung
06026	Leselampe
06080	Beleuchtung der Heizungssteuerungen
06300	Standlichtanzeige
06305	Fernlichtanzeige
06310	Anzeige Nebelschlußleuchte
06315	Warnblinkanzeige
06320	Richtungsblinkeranzeige
06338	Anzeige Bremssystem defekt und Handbremse eingelegt
06343	Öldruckwarnleuchte
06345	Kraftstoffreservewarnleuchte
06350	Motorkühlflüssigkeitstemperaturwarnleuchte
06355	Ladekontrolleuchte
06367	Anzeige über erfolgte Vorwärmung der Brennkammer
06395	Anzeige Luftfilter verstopft
06800	Hupe
07003	Fühler für zu niedrigen Bremsflüssigkeitsstand
07015	Fühler für Verschleiß Bremsbeläge vorne rechts
07016	Fühler für Verschleiß Bremsbeläge vorne links
07033	Fühler für das Vorhandensein von Wasser im Kraftstoffilter
07050	Kraftstoffstandmesser
07060	Leerlaufunterbrecher
07112	Diagnoseabgriff
07400	Tankanzeige
07415	Motorkühlflüssigkeitsthermometer
07461	Digitaluhr
08491	Sicherung Nebelschlußleuchte
08499	P.T.C.-Sicherung
09088	P.T.C.-Widerstand
10101	Vorglühsteuerung
11000	Steckbrücke für Beleuchtungsfernschalterkurzschluß
59000	Zigarettenanzünder
59010	Radioempfänger
59200	Einrichtung zur Aufnahme eines Lautsprechers vorne rechts
59201	Einrichtung zur Aufnahme eines Lautsprechers vorne links
60000	Instrumententafel
60230	Sicherungskasten
90072	Kabelanschlußplatte mit Heizungskabel

Kabelfarbe

A	Himmelblau	**CN**	Orange/Schwarz
B	Weiß	**GN**	Gelb/Schwarz
C	Orange	**GL**	Gelb/Blau
G	Gelb	**GR**	Gelb/Rot
H	Grau	**GV**	Gelb/Grün
L	Blau	**HG**	Grau/Gelb
M	Braun	**HN**	Grau/Schwarz
N	Schwarz	**HR**	Grau/Rot
R	Rot	**LB**	Blau/Weiß
S	Rosa	**LG**	Blau/Gelb
V	Grün	**LN**	Blau/Schwarz
Z	Violett	**LR**	Blau/Rot
AB	Himmelblau/Weiß	**LV**	Blau/Grün
AG	Himmelblau/Gelb	**MB**	Braun/Weiß
AN	Himmelblau/Schwarz	**NZ**	Schwarz/Violett
AR	Himmelblau/Rot	**RB**	Rot/Weiß
AV	Himmelblau/Grün	**RG**	Rot/Gelb
BG	Weiß/Gelb	**RN**	Rot/Schwarz
BL	Weiß/Blau	**RV**	Rot/Grün
BN	Weiß/Schwarz	**SN**	Rosa/Schwarz
BR	Weiß/Rot	**VB**	Grün/Weiß
BV	Weiß/Grün	**VN**	Grün/Schwarz
BZ	Weiß/Violett	**VR**	Grün/Rot
CA	Orange/Himmelblau	**ZG**	Violett/Gelb
CB	Orange/Weiß		